SooPAT

一种组合扳手

申请号：201420235754.0
申请日：2014-05-02

申请(专利权)人	陈万勇
地址	317200 浙江省台州市天台县始丰新城和合北路88号
发明(设计)人	陈万勇

主分类号	B25F1/02(2006.01)I
分类号	B25F1/02(2006.01)I
公开(公告)号	203804933U
公开(公告)日	2014-09-03
专利代理机构	
代理人	

www.soopat.com

注：本页蓝色字体部分可点击查询相关专利

(19)中华人民共和国国家知识产权局

(12)实用新型专利

(10)授权公告号 CN 203804933 U
(45)授权公告日 2014.09.03

(21)申请号 201420235754.0

(22)申请日 2014.05.02

(73)专利权人 陈万勇
地址 317200 浙江省台州市天台县始丰新城和合北路88号

(72)发明人 陈万勇

(51)Int.Cl.
B25F 1/02(2006.01)

(ESM)同样的发明创造已同日申请发明专利

权利要求书1页 说明书2页 附图2页

(54)实用新型名称

一种组合扳手

(57)摘要

本实用新型公开了一种组合扳手，包括扳手杆、驱动头、扳口、销和螺丝刀组件，所述扳手杆于前端部设一凹口，凹口两侧设有一通孔，扳手杆的尾部设有一用于安装所述螺丝刀组件的矩形槽，所述驱动头安装在在凹口内，驱动头前端设置有开口槽，两侧面各设置有一孔，所述销穿过通过并插入孔，所述扳口外侧面的周边设置有C形槽，扳口通过C形槽安装在开口槽内。本实用新型适用于狭小的空间进行螺栓或螺母拧紧操作，扳口可以更换，以适应不同规格的螺栓或螺母；尾部有螺丝刀，可以实现多种功能，结构简单，使用方便，因此具有较广泛的用途。

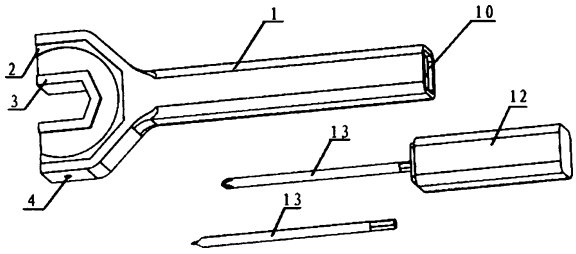

CN 203804933 U

1. 一种组合扳手，包括扳手杆 (1)、驱动头 (2)、扳口 (3)、销 (4) 和螺丝刀组件 (5)，其特征在于：所述扳手杆 (1) 于前端部设一凹口 (6)，凹口 (6) 两侧设有一通孔 (7)，扳手杆 (1) 的尾部设有一用于安装所述螺丝刀组件 (4) 的矩形槽 (10)，所述驱动头 (2) 安装在在凹口 (6) 内，驱动头 (2) 前端设置有开口槽 (8)，两侧面各设置有一孔 (11)，所述销 (4) 穿过通过 (7) 并插入孔 (11)，所述扳口 (3) 外侧面的周边设置有 C 形槽 (9)，扳口 (3) 通过 C 形槽 (9) 安装在开口槽 (8) 内。

2. 根据权利要求 1 所述的组合扳手，其特征在于：所述螺丝刀组件 (4) 包括螺丝刀柄 (12) 和螺丝刀头 (13)，螺丝刀头 (13) 安装在螺丝刀柄 (12) 的前端，并插入矩形槽 (10) 内。

3. 根据权利要求 2 所述的组合扳手，其特征在于：所述螺丝刀头 (13) 有两个，一个为十字螺丝刀头，一个为一字螺丝刀头。

4. 根据权利要求 1 所述的组合扳手，其特征在于：所述矩形槽 (10) 的槽底设置有磁铁，以吸住螺丝刀头 (13)。

5. 根据权利要求 1 所述的组合扳手，其特征在于：所述 C 形槽 (9) 高度方向的宽度等于所述驱动头 (2) 的厚度。

6. 根据权利要求 1 所述的组合扳手，其特征在于：所述扳口 (3) 可以更换，以适应不同尺寸规格的螺栓头或螺母。

一种组合扳手

技术领域

[0001] 本实用新型涉及手工具领域的一种组合扳手。

背景技术

[0002] 在使用扳手的时候，当需要握柄与工具头成夹角工作时，一般的扳手便无法工作，所以使用起来会非常的困难，使得加工范围受限制，而且，在不同的环境下，再加上用具繁多，携带起来更是麻烦。

实用新型内容

[0003] 本实用新型要解决的技术问题是提供一种组合扳手，能够相对驱动头进行相对摆动，因此适用于狭小的空间操作，并由于可更换扳口，适合不同尺寸的螺栓或螺母的拧紧操作，并且尾部有螺丝刀，可以实现多种功能，结构简单，使用方便，因此具有较广泛的用途。

[0004] 为解决上述问题，本实用新型采用如下技术方案：

[0005] 一种组合扳手，包括扳手杆、驱动头、扳口、销和螺丝刀组件，所述扳手杆于前端部设一凹口，凹口两侧设有一通孔，扳手杆的尾部设有一用于安装所述螺丝刀组件的矩形槽，所述驱动头安装在在凹口内，驱动头前端设置有开口槽，两侧面各设置有一孔，所述销穿过通过并插入孔，所述扳口外侧面的周边设置有 C 形槽，扳口通过 C 形槽安装在开口槽内。

[0006] 作为优选的技术方案，所述螺丝刀组件包括螺丝刀柄和螺丝刀头，螺丝刀头安装在螺丝刀柄的前端，并插入矩形槽内。

[0007] 作为优选的技术方案，所述螺丝刀头有两个，一个为十字螺丝刀头，一个为一字螺丝刀头。

[0008] 作为优选的技术方案，矩形槽的槽底设置有磁铁，以吸住螺丝刀头。

[0009] 作为优选的技术方案，所述 C 形槽高度方向的宽度等于所述驱动头的厚度。

[0010] 作为优选的技术方案，所述扳口可以更换，以适应不同尺寸规格的螺栓头或螺母。

[0011] 本实用新型一种组合扳手的有益效果是：能够相对驱动头进行相对摆动，因此适用于狭小的空间操作，并由于可更换扳口，适合不同尺寸的螺栓或螺母的拧紧操作，并且尾部有螺丝刀，可以实现多种功能，结构简单，使用方便，因此具有较广泛的用途。

附图说明

[0012] 为了更清楚地说明本实用新型实施例或现有技术中的技术方案，下面将对实施例或现有技术描述中所需要使用的附图作简单地介绍，显而易见地，下面描述中的附图仅仅是本实用新型的一些实施例，对于本领域普通技术人员来讲，在不付出创造性劳动的前提下，还可以根据这些附图获得其他的附图。

[0013] 图 1 为本实用新型一种组合扳手的结构示意图；

[0014] 图 2 和图 3 为本实用新型一种组合扳手的结构爆炸示意图；

[0015] 其中，

[0016] 1、扳手杆；2、驱动头；3、扳口；4、销；5、螺丝刀组件；6、凹口；7、通孔；8、开口槽；9、C 形槽；10、矩形槽；11、孔；12、螺丝刀柄；13、螺丝刀头。

具体实施方式

[0017] 下面结合附图对本实用新型的优选实施例进行详细阐述，以使本实用新型的优点和特征能更易于被本领域技术人员理解，从而对本实用新型的保护范围做出更为清楚明确的界定。

[0018] 本实用新型提供了一种具有多种功能、结构简单的组合扳手。

[0019] 参阅图 1 至图 3 所示，本实用新型的一种组合扳手，包括扳手杆 1、驱动头 2、扳口 3、销 4 和螺丝刀组件 5，所述扳手杆 1 于前端部设一凹口 6，凹口 6 两侧设有一通孔 7，扳手杆 1 的尾部设有一用于安装所述螺丝刀组件 4 的矩形槽 10，所述驱动头 2 安装在在凹口 6 内，驱动头 2 前端设置有开口槽 8，两侧面各设置有一孔 11，所述销 4 穿过通过 7 并插入孔 11，所述扳口 3 外侧面的周边设置有 C 形槽 9，扳口 3 通过 C 形槽 9 安装在开口槽 8 内。

[0020] 所述螺丝刀组件 4 包括螺丝刀柄 12 和螺丝刀头 13，螺丝刀头 13 安装在螺丝刀柄 12 的前端，并插入矩形槽 10 内。

[0021] 所述螺丝刀头 13 有两个，一个为十字螺丝刀头，一个为一字螺丝刀头。

[0022] 矩形槽 10 的槽底设置有磁铁，以吸住螺丝刀头 13。

[0023] 所述 C 形槽 9 高度方向的宽度等于所述驱动头 2 的厚度。

[0024] 所述扳口 3 可以更换，以适应不同尺寸规格的螺栓头或螺母。

[0025] 以上仅仅以一个实施方式来说明本实用新型的设计思路，在系统允许的情况下，本实用新型可以扩展为同时外接更多的功能模块，从而最大限度扩展其功能。

[0026] 以上所述，仅为本实用新型的具体实施方式，但本实用新型的保护范围并不局限于此，任何不经过创造性劳动想到的变化或替换，都应涵盖在本实用新型的保护范围之内。因此，本实用新型的保护范围应该以权利要求书所限定的保护范围为准。

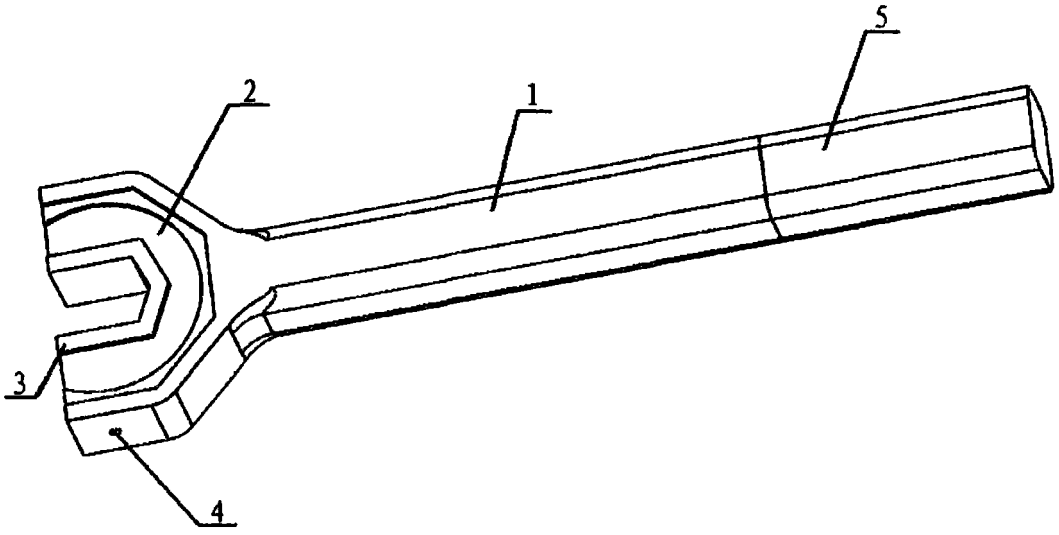

图 1

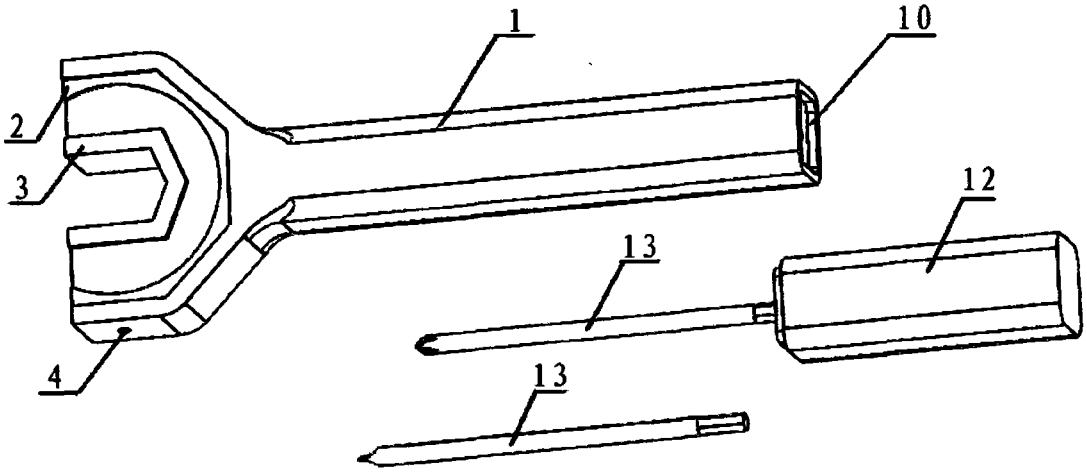

图 2

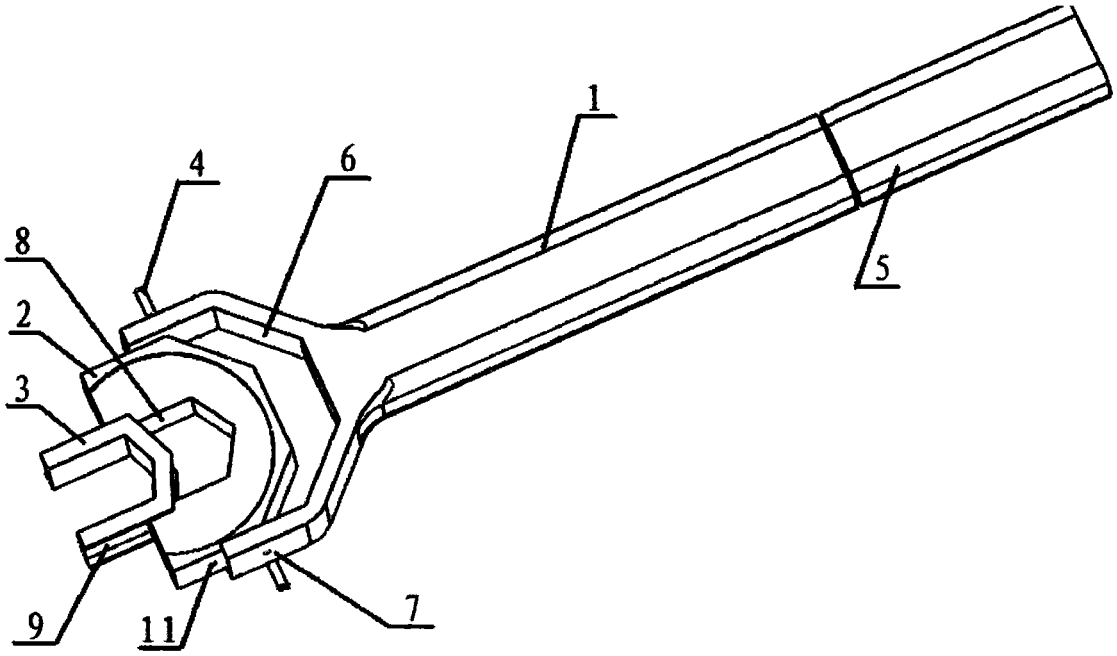

图 3