SooPAT

# 一种组合扳手

申请号：201420206010.6
申请日：2014-04-25

申请(专利权)人 伍伟权
地址 362302 福建省泉州市南安市霞美镇军民连心路霞美电子设备厂
发明(设计)人 伍伟权

主分类号 B25B13/56(2006.01)I
分类号 B25B13/56(2006.01)I B25F1/00(2006.01)I B25B23/16(2006.01)I
公开(公告)号 203804867U
公开(公告)日 2014-09-03
专利代理机构
代理人

www.soopat.com

注：本页蓝色字体部分可点击查询相关专利

(19)中华人民共和国国家知识产权局

(12)实用新型专利

(10)授权公告号 CN 203804867 U
(45)授权公告日 2014.09.03

(21)申请号 201420206010.6

(22)申请日 2014.04.25

(73)专利权人 伍伟权
地址 362302 福建省泉州市南安市霞美镇军民连心路霞美电子设备厂

(72)发明人 伍伟权

(51)Int.Cl.
*B25B 13/56*(2006.01)
*B25F 1/00*(2006.01)
*B25B 23/16*(2006.01)

权利要求书1页 说明书2页 附图2页

(54)实用新型名称

一种组合扳手

(57)摘要

本实用新型公开了一种组合扳手，包括扳手杆、驱动头、扳口、销和螺丝刀组件，所述扳手杆于前端部设一凹口，凹口两侧设有一通孔，扳手杆的尾部设有一用于安装所述螺丝刀组件的矩形槽，所述驱动头安装在在凹口内，驱动头前端设置有开口槽，两侧面各设置有一孔，所述销穿过通过并插入孔，所述扳口外侧面的周边设置有C型槽，扳口通过C型槽安装在开口槽内。本实用新型适用于狭小的空间进行螺栓或螺母拧紧操作，扳口可以更换，以适应不同规格的螺栓或螺母；尾部有螺丝刀，可以实现多种功能，结构简单，使用方便，因此具有较广泛的用途。

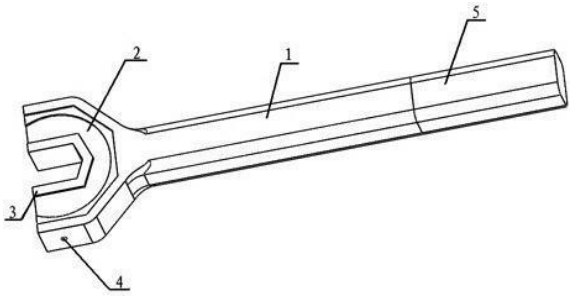


CN 203804867 U

1. 一种组合扳手，包括扳手杆（1）、驱动头（2）、扳口（3）、销（4）和螺丝刀组件（5），其特征在于：所述扳手杆（1）于前端部设一凹口（6），凹口（6）两侧设有一通孔（7），扳手杆（1）的尾部设有一用于安装所述螺丝刀组件（4）的矩形槽（10），所述驱动头（2）安装在在凹口（6）内，驱动头（2）前端设置有开口槽（8），两侧面各设置有一孔（11），所述销（4）穿过通过（7）并插入孔（11），所述扳口（3）外侧面的周边设置有 C 形槽（9），扳口（3）通过 C 形槽（9）安装在开口槽（8）内。

2. 根据权利要求 1 所述的组合扳手，其特征在于：所述螺丝刀组件（4）包括螺丝刀柄（12）和螺丝刀头（13），螺丝刀头（13）安装在螺丝刀柄（12）的前端，并插入矩形槽（10）内。

3. 根据权利要求 2 所述的组合扳手，其特征在于：所述螺丝刀头（13）有两个，一个为十字螺丝刀头，一个为一字螺丝刀头。

4. 根据权利要求 1 所述的组合扳手，其特征在于：所述矩形槽（10）的槽底设置有磁铁，以吸住螺丝刀头（13）。

5. 根据权利要求 1 所述的组合扳手，其特征在于：所述 C 形槽（9）高度方向的宽度等于所述驱动头（2）的厚度。

6. 根据权利要求 1 所述的组合板手，其特征在于：所述扳口（3）可以更换，以适应不同尺寸规格的螺栓头或螺母。

# 一种组合扳手

## 技术领域

[0001] 本实用新型涉及手工具领域的一种组合扳手。

## 背景技术

[0002] 在使用扳手的时候，当需要握柄与工具头成夹角工作时，一般的扳手便无法工作，所以使用起来会非常的困难，使得加工范围受限制，而且，在不同的环境下，再加上用具繁多，携带起来更是麻烦。

## 实用新型内容

[0003] 本实用新型要解决的技术问题是提供一种组合扳手，能够相对驱动头进行相对摆动，因此适用于狭小的空间操作，并由于可更换扳口，适合不同尺寸的螺栓或螺母的拧紧操作，并且尾部有螺丝刀，可以实现多种功能，结构简单，使用方便，因此具有较广泛的用途。

[0004] 为解决上述问题，本实用新型采用如下技术方案：

[0005] 一种组合扳手，包括扳手杆、驱动头、扳口、销和螺丝刀组件，所述扳手杆于前端部设一凹口，凹口两侧设有一通孔，扳手杆的尾部设有一用于安装所述螺丝刀组件的矩形槽，所述驱动头安装在在凹口内，驱动头前端设置有开口槽，两侧面各设置有一孔，所述销穿过通过并插入孔，所述扳口外侧面的周边设置有 C 形槽，扳口通过 C 形槽安装在开口槽内。

[0006] 作为优选的技术方案，所述螺丝刀组件包括螺丝刀柄和螺丝刀头，螺丝刀头安装在螺丝刀柄的前端，并插入矩形槽内。

[0007] 作为优选的技术方案，所述螺丝刀头有两个，一个为十字螺丝刀头，一个为一字螺丝刀头。

[0008] 作为优选的技术方案，矩形槽的槽底设置有磁铁，以吸住螺丝刀头。

[0009] 作为优选的技术方案，所述 C 形槽高度方向的宽度等于所述驱动头的厚度。

[0010] 作为优选的技术方案，所述扳口可以更换，以适应不同尺寸规格的螺栓头或螺母。

[0011] 本实用新型一种组合扳手的有益效果是：能够相对驱动头进行相对摆动，因此适用于狭小的空间操作，并由于可更换扳口，适合不同尺寸的螺栓或螺母的拧紧操作，并且尾部有螺丝刀，可以实现多种功能，结构简单，使用方便，因此具有较广泛的用途。

## 附图说明

[0012] 为了更清楚地说明本实用新型实施例或现有技术中的技术方案，下面将对实施例或现有技术描述中所需要使用的附图作简单地介绍，显而易见地，下面描述中的附图仅仅是本实用新型的一些实施例，对于本领域普通技术人员来讲，在不付出创造性劳动的前提下，还可以根据这些附图获得其他的附图。

[0013] 图 1 为本实用新型的结构示意图；

[0014] 图 2 为本实用新型的结构爆炸示意图；

[0015] 图 3 为图 2 的进一步结构爆炸示意图

[0016] 其中，

[0017] 1、扳手杆；2、驱动头；3、扳口；4、销；5、螺丝刀组件；6、凹口；7、通孔；8、开口槽；9、C 形槽；10、矩形槽；11、孔；12、螺丝刀柄；13、螺丝刀头。

## 具体实施方式

[0018] 下面结合附图对本实用新型的优选实施例进行详细阐述，以使本实用新型的优点和特征能更易于被本领域技术人员理解，从而对本实用新型的保护范围做出更为清楚明确的界定。

[0019] 本实用新型提供了一种具有多种功能、结构简单的组合扳手。

[0020] 参阅图 1 至图 3 所示，本实用新型的一种组合扳手，包括扳手杆 1、驱动头 2、扳口 3、销 4 和螺丝刀组件 5，所述扳手杆 1 于前端部设一凹口 6，凹口 6 两侧设有一通孔 7，扳手杆 1 的尾部设有一用于安装所述螺丝刀组件 4 的矩形槽 10，所述驱动头 2 安装在在凹口 6 内，驱动头 2 前端设置有开口槽 8，两侧面各设置有一孔 11，所述销 4 穿过通过 7 并插入孔 11，所述扳口 3 外侧面的周边设置有 C 形槽 9，扳口 3 通过 C 形槽 9 安装在开口槽 8 内。

[0021] 所述螺丝刀组件 4 包括螺丝刀柄 12 和螺丝刀头 13，螺丝刀头 13 安装在螺丝刀柄 12 的前端，并插入矩形槽 10 内。

[0022] 所述螺丝刀头 13 有两个，一个为十字螺丝刀头，一个为一字螺丝刀头。

[0023] 矩形槽 10 的槽底设置有磁铁，以吸住螺丝刀头 13。

[0024] 所述 C 形槽 9 高度方向的宽度等于所述驱动头 2 的厚度。

[0025] 所述扳口 3 可以更换，以适应不同尺寸规格的螺栓头或螺母。

[0026] 以上仅仅以一个实施方式来说明本实用新型的设计思路，在系统允许的情况下，本实用新型可以扩展为同时外接更多的功能模块，从而最大限度扩展其功能。

[0027] 以上所述，仅为本实用新型的具体实施方式，但本实用新型的保护范围并不局限于此，任何不经过创造性劳动想到的变化或替换，都应涵盖在本实用新型的保护范围之内。因此，本实用新型的保护范围应该以权利要求书所限定的保护范围为准。

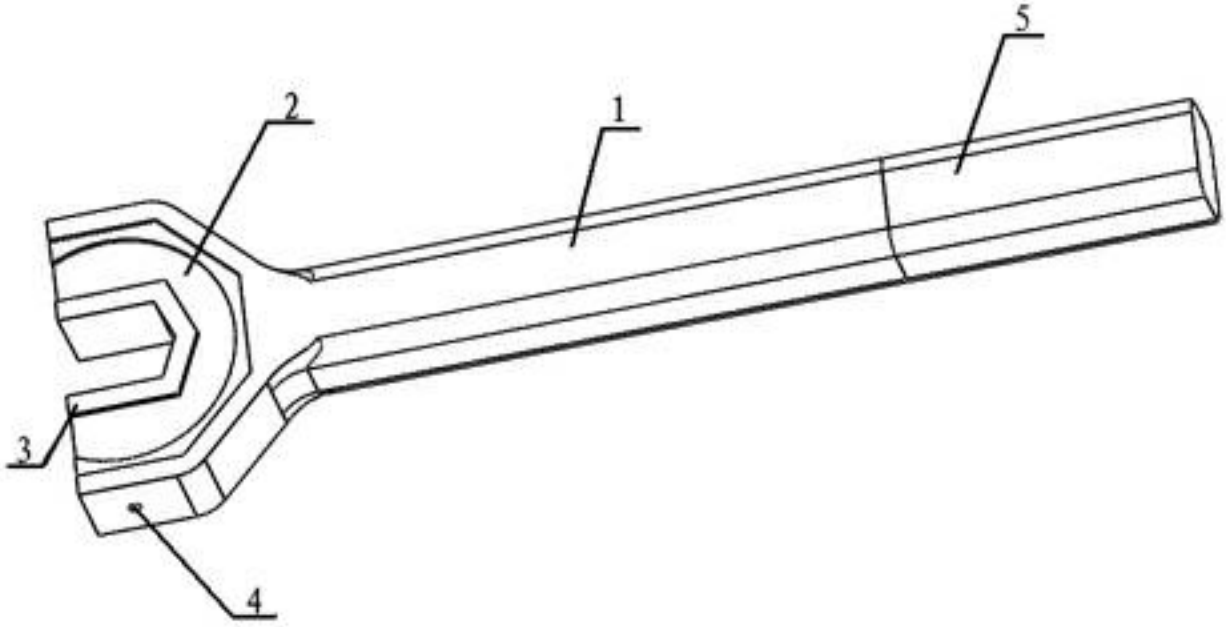


图 1

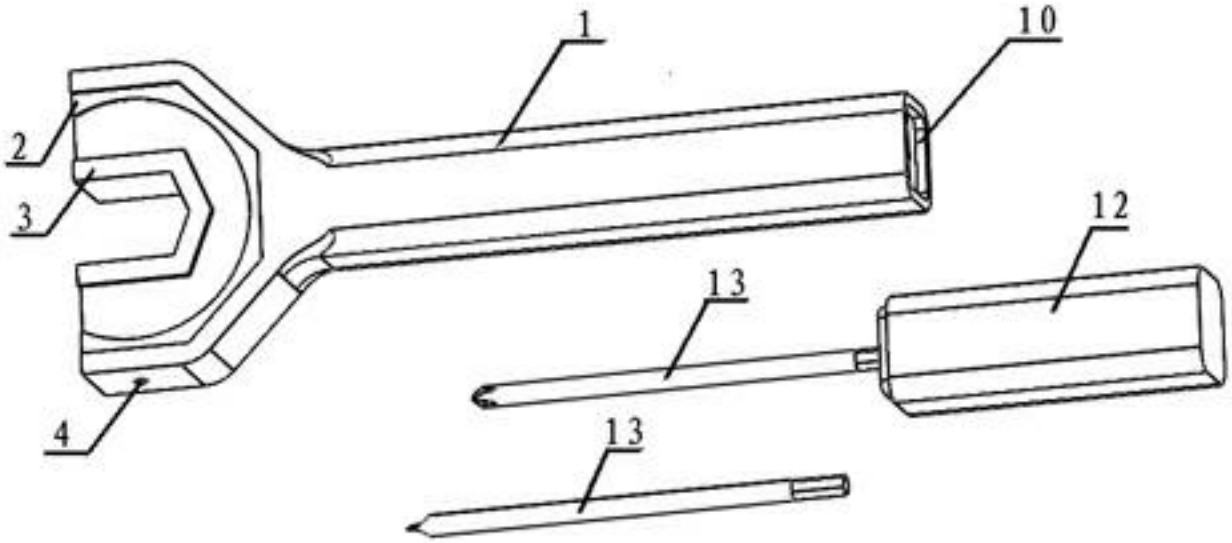


图 2

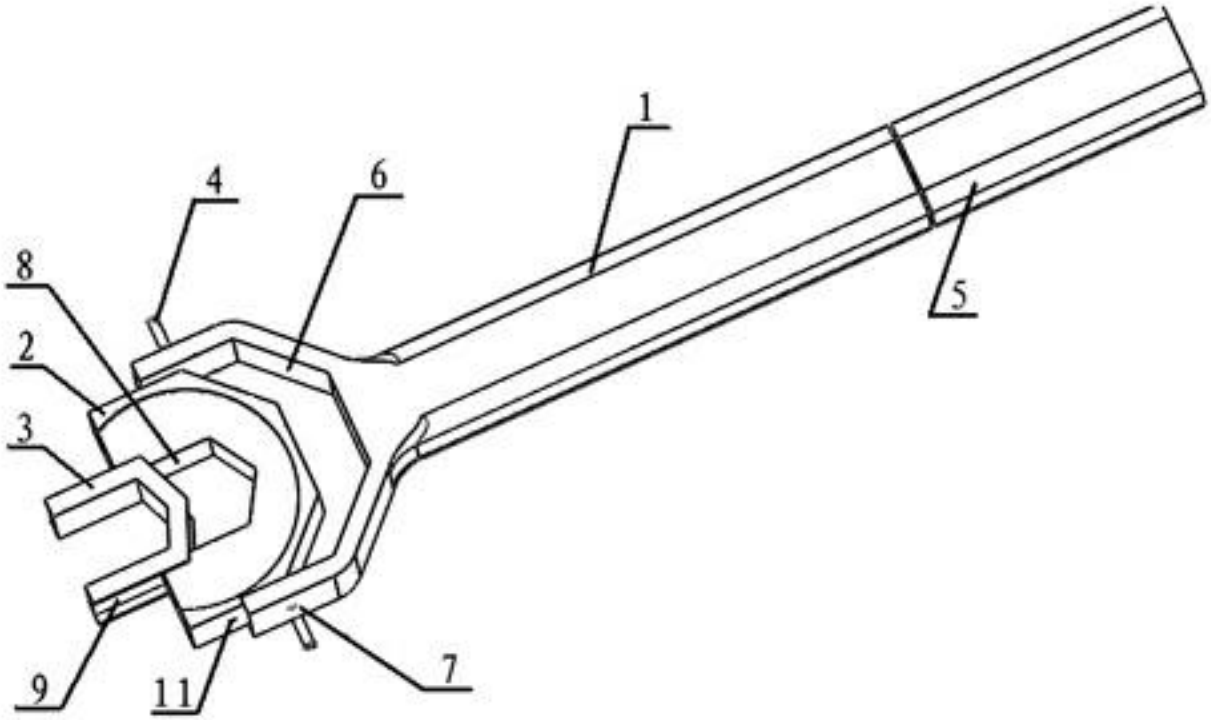


图 3